Certificat d'approbation C.E.E. de modèle
n° F-02-G-129 du 30 août 2002

Organisme désigné par
le ministère chargé de l'industrie
par décision du 22 août 2001

DDC/72/C011851-D4

Compteurs d'eau froide HYDROMETER-SAPPEL

modèle ALTAÏ R Vx

Classe A, B ou C – toutes positions

Le présent certificat est établi en application de la directive 71/316/C.E.E. du 26 juillet 1971 modifiée par la directive 83/575/C.E.E. du 26 octobre 1983 relative aux dispositions communes aux instruments de mesurage et aux méthodes de contrôle métrologique, de la directive 75/33/C.E.E. du 17 décembre 1974 concernant le rapprochement des législations des Etats membres relatives aux compteurs d'eau froide, du décret n° 73-788 du 4 août 1973 modifié par le décret n° 84-1107 du 6 décembre 1984 portant application des prescriptions de la Communauté économique européenne relatives aux dispositions communes aux instruments de mesurage et aux méthodes de contrôle métrologique et du décret n° 76-130 du 29 janvier 1976 réglementant la catégorie

FABRICANT :

SAPPEL SAS, 67, rue du Rhône, 68300 Saint Louis, France.

OBJET :

Le présent certificat complète les certificats d'approbation C.E.E. de modèle n° 95.00.382.003.0 du 9 mai 1995 (1), n° 95.00.382.007.0 du 3 octobre 1995 (2), n° 96.00.382.003.0 du 23 décembre 1996 (3), n° 98.00.382.012.0 du 28 juillet 1998 (4), n° 99.00.382.005.0 du 9 septembre 1999, n° 01.00.382.004.0 du 7 septembre 2001 et n° 00.00.382.008.0 du 28 avril 2000 relatifs au compteur d'eau froide SAPPEL modèle ALTAÏ R.

CARACTERISTIQUES :

Le compteur d'eau froide HYDROMETER-SAPPEL modèle ALTAÏ R V3 version BONYTO R-TK est un compteur volumétrique à cartouche modulaire destiné au mesurage de l'eau froide. Ce compteur peut être équipé d'un dispositif émetteur d'impulsions ou d'un système de transmission de données par voie hertzienne.

Ses caractéristiques sont les suivantes :

Diamètre nominal DN (mm)	15	20
Débit nominal (m^3/h)	1,5	1,5 et 2,5
Pression maximale de service (bar)	16	
Perte de pression à Q_{max} (bar)	1	
Portée du totalisateur (m^3)	9 999	
Unité de chiffraison (dm^3)	0,1	
Echelon de vérification (dm^3)	0,05	
Température de service (°C)	30	

Un disque à secteurs contrastés sur la face avant du totalisateur permet de constater la rotation du piston.

Le compteur d'eau froide HYDROMETER-SAPPEL modèle ALTAÏ R Vx comporte plusieurs versions :

- modèle SAPPEL ALTAÏ R V2 complet,
- modèle SAPPEL ALTAÏ R V2 cartouche interchangeable,
- modèle HYDROMETER-SAPPEL ALTAÏ R V2 version BONYTO-MESSKAPSEL cartouche interchangeable,
- modèle SAPPEL ALTAÏ R V3 complet,
- modèle SAPPEL ALTAÏ R V3 cartouche interchangeable,
- modèle HYDROMETER-SAPPEL ALTAÏ R V3 version BONYTO R-TK complet,
- modèle HYDROMETER-SAPPEL ALTAÏ R V3 version BONYTO R-TK cartouche interchangeable.

Les cartouches interchangeables sont vissées sur une embase. L'ensemble cartouche-embase est protégé par un fil perlé serti par un plomb (ou un scellé en plastique) pincé sur le modèle ALTAÏ R V2 et, sur le modèle ALTAÏ R V3, par une étiquette destructible à l'arrachement.

Le débit nominal de chaque compteur à cartouche interchangeable est fonction de l'embase :

Embase	Débit nominal (m^3/h)
DN 15	1,5
DN 20	1,5 et 2,5

Les autres caractéristiques sont inchangées.

INSCRIPTIONS REGLEMENTAIRES :

Le signe d'approbation C.E.E. de modèle figurant sur la plaque d'identification de l'instrument concerné par le présent certificat est identique à celui fixé par les certificats précités soit :

F 95
382.003

CONDITIONS PARTICULIERES DE VERIFICATION:

Les compteurs SAPPEL modèle ALTAÏ R Vx pour eau froide sont vérifiés en position horizontale et doivent respecter les erreurs maximales de la classe C.

DEPOT DE MODELE :

Les plans ont été déposés au Laboratoire national d'essais (LNE) et chez le fabricant sous la

VALIDITE :

Le présent certificat est valable jusqu'au 9 mai 2005.

REMARQUE :

Les indications relevées à distance ne sont pas contrôlées par l'Etat.

ANNEXE :

Plan.

Le Directeur général

Marc MORTUREUX

(1) Revue de métrologie, mai 1995, page 473,
(2) Revue de métrologie, janvier 1996, page 925,
(3) Revue de métrologie, mars 1997, page 593,
(4) Revue de métrologie, septembre 1998, page 351.

Inscriptions réglementaires ALTAÏ R version BONYTO :

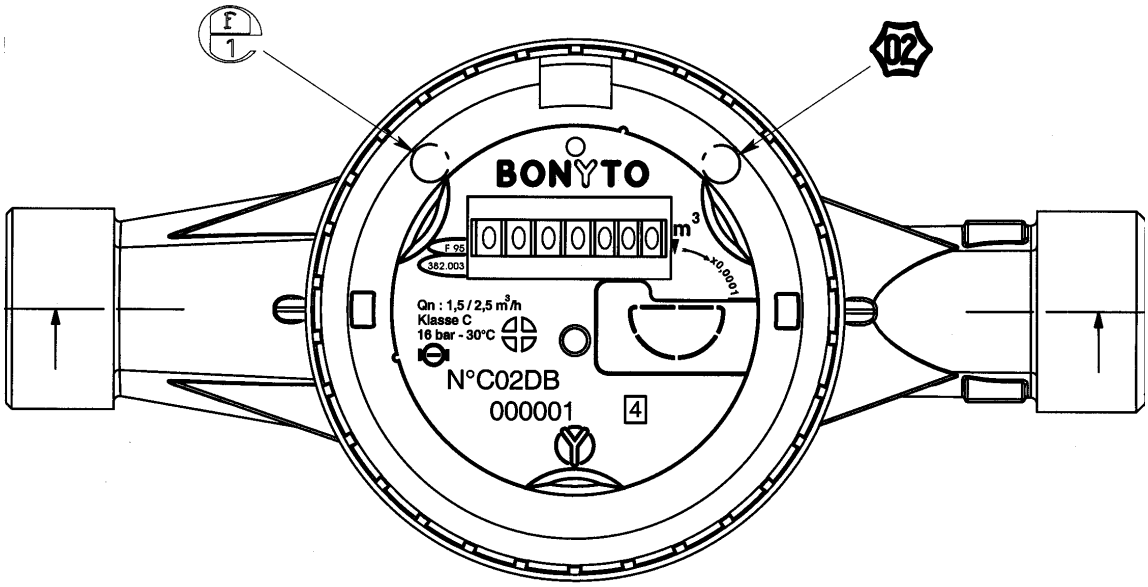

Vue en coupe du compteur ALTAÏ R version BONYTO:

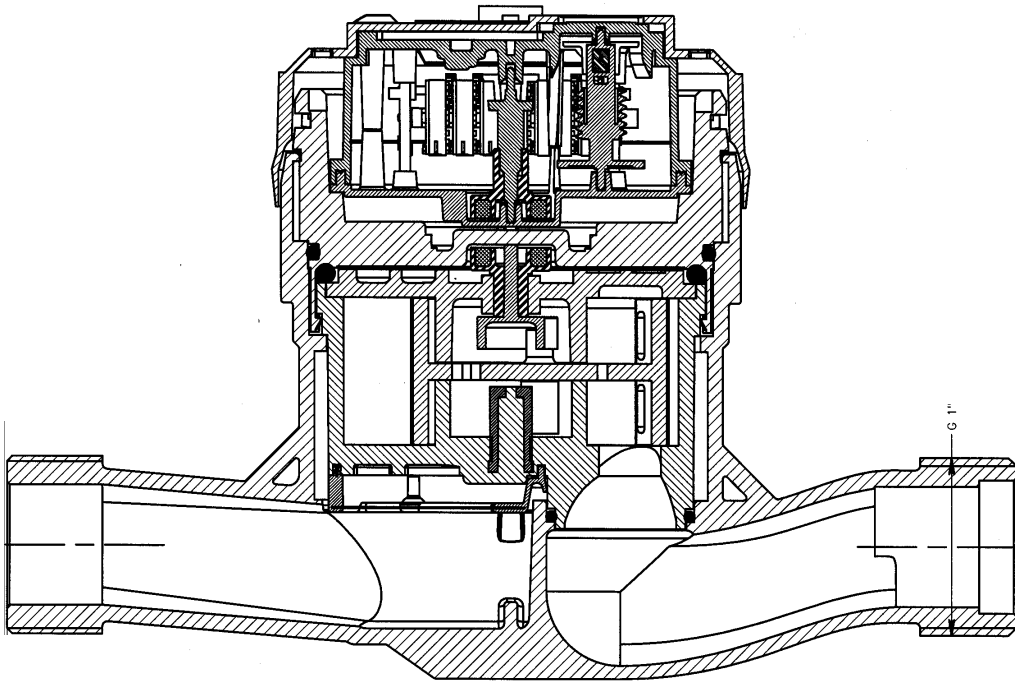

Inscriptions réglementaires ALTAÏ R V2 :

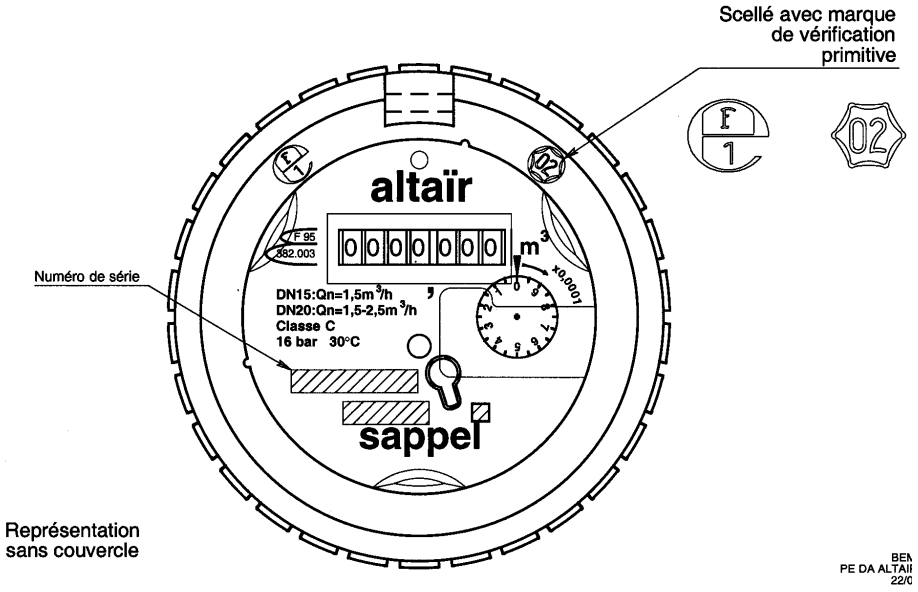

Vue en coupe de la cartouche interchangeable du compteur ALTAÏ R V2 :

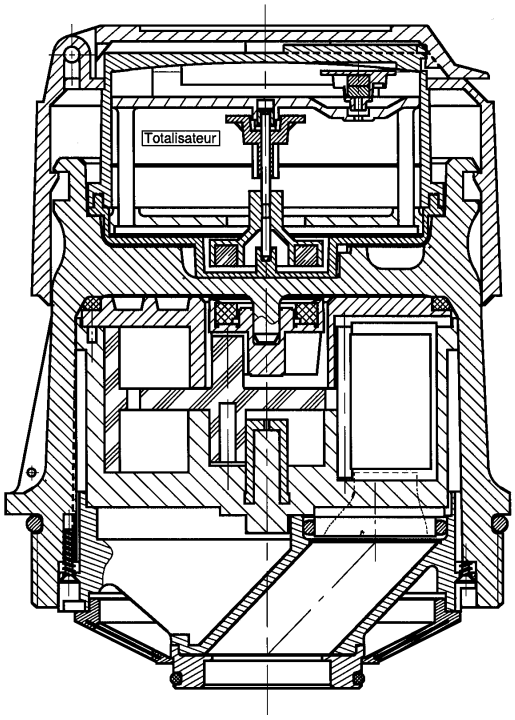

Inscriptions réglementaires ALTAÏ R V3 :

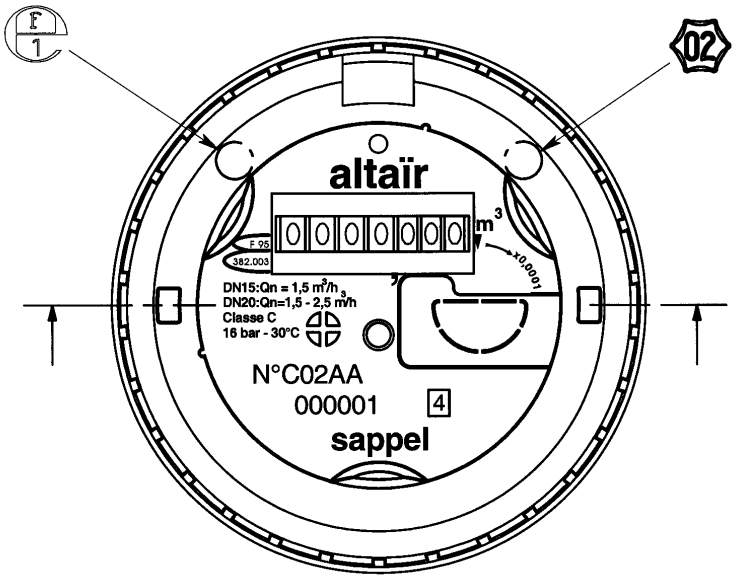
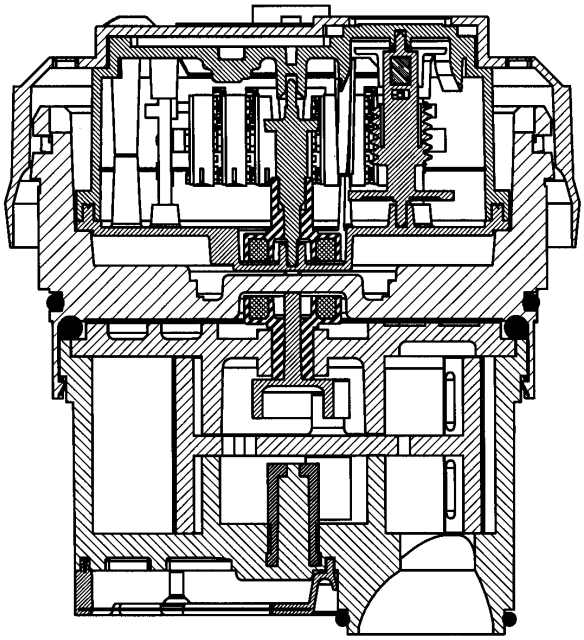
Vue en coupe de la cartouche interchangeable du compteur ALTAÏ R V3 :